Edificio Genebre. Av. de Joan Carles I, 46-48
08908 L'Hospitalet de Llobregat. Barcelona (Spain)
genebre@genebre.es - www.genebre.es

ARTICULO: 2016
Válvula de esfera 2 pz Inoxidable, extremo Camlock
Stainless steel ball valve, 2 pieces with Camlock end

Características

1. Válvula esfera paso total 2 piezas.
2. Extremo roscado según ISO 7-1 (EN 10226-1) y Camlock (A-A-59326D).
3. Construcción en acero inoxidable 1.4408 (CF8M)
4. Asientos PTFE + 15 % F.V.
5. Vástago inexpulsable.
6. Tórica en el eje de FPM (Viton).
7. Juntas del eje PTFE .
8. Presión de trabajo máxima 10 bar.
9. Temperatura de trabajo –25 ºC +180 ºC (en caso de usar junta de NBR, temperatura trabajo –25 ºC +100 ºC).

Features

1. Stainless steel full port ball valve, 2 pieces.
2. Thread end according to ISO 7-1 (EN 10226-1) and Camlock (A-A-59326D).
3. Made of stainless steel 1.4408 (CF8M).
4. Ball seats PTFE + 15 % G.F.
5. Blow-out proof stem.
6. O'ring in the stem FPM (Viton).
7. Stem packing PTFE.
8. Max. Working pressure 10 bar.
9.Working Temperature –25 ºC +180 ºC (in case of using NBR gasket, working temp. –25 ºC +100 ºC).



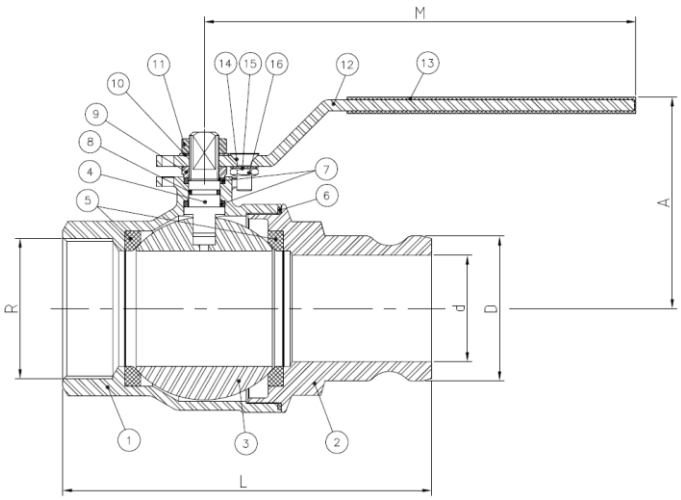

Nº	Denominación / *Name*	Material	Acabado Superficial / *Surface Treatment*
1	Cuerpo / *Body*	Acero Inox. / *Stainless Steel* 1.4408	Granallado / *Shot blasting*
2	Tapa / *Cap*	Acero Inox. / *Stainless Steel* 1.4408	Granallado / *Shot blasting*
3	Bola / *Ball*	Acero Inox. / *Stainless Steel* 1.4408	Pulido / *Polishing*
4	Eje / *Stem*	Acero Inox. / *Stainless Steel* AISI 316	------
5	Asiento / *Ball Seat*	PTFE + 15% FV / *GF*	------
6	Junta / *Gasket*	PTFE	------
7	Arandela / *Thrust Washer*	PTFE	------
8	Tórica / *O´ring*	FPM	------
9	Anillo Prensa / *Stem packing*	Acero Inox. / *Stainless Steel* AISI 304	------
10	Arandela / *Washer*	Acero Inox. / *Stainless Steel* AISI 304	------
11	Tuerca / *Nut*	Acero Inox. / *Stainless Steel* AISI 304	------
12	Maneta / *Handle*	Acero Inox. / *Stainless Steel* AISI 304	------
13	Funda / *Handle Sleeve*	Vinilo / *Vinyl*	------
14	Tornillo / *Screw*	Acero Inox. / *Stainless Steel* AISI 304	------
15	Arandela / *Washer*	Acero Inox. / *Stainless Steel* AISI 304	------
16	Tuerca / *Nut*	Acero Inox. / *Stainless Steel* AISI 304	------

Edificio Genebre. Av. de Joan Carles I, 46-48
08908 L'Hospitalet de Llobregat. Barcelona (Spain)
genebre@genebre.es - www.genebre.es

DIMENSIONES GENERALES / *GENERAL DIMENSIONS*

Ref.	Medida / *Size* R	Dimensiones / *Dimensions* (mm) D	A	L	M	d	Peso / *Weight* (Kg)
2016 04	1/2”	23,8	51,5	82	104	13	0,290
2016 05	3/4”	32	62	96	122	20	0,540
2016 06	1”	36,6	65	116	122	24	0,750
2016 07	11/4”	45,5	82	131	180	32	1,375
2016 08	11/2”	53,4	88	141	180	40	1,850
2016 09	2”	63	106	164	219	47	3,200
2016 10	21/2”	75,7	119	202	230	58	5,410
2016 11	3”	91,4	135	223	275	74	8,300

CURVA PRESIÓN TEMPERATURA / *PRESSURE TEMPERATURE RATING*

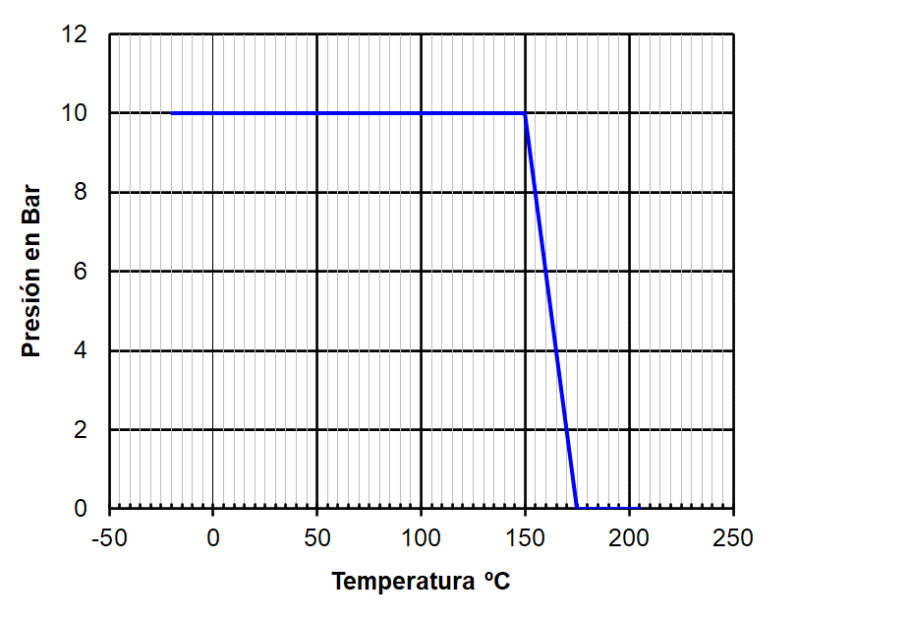

VALORES DE Kv / *Kv VALUES*

Kv = Es la cantidad de metros cúbicos por hora que pasará a través de la válvula generando una perdida de carga de 1 bar.
Kv = Flow rate of water in cubic meter per hour (m^3/h) that will generate a pressure drop of 1 bar across the valve.

1/2"	3/4"	1”	1 ¼”	1 ½”	2”	2 ½”	3”
17	26	42	69	113	190	305	530